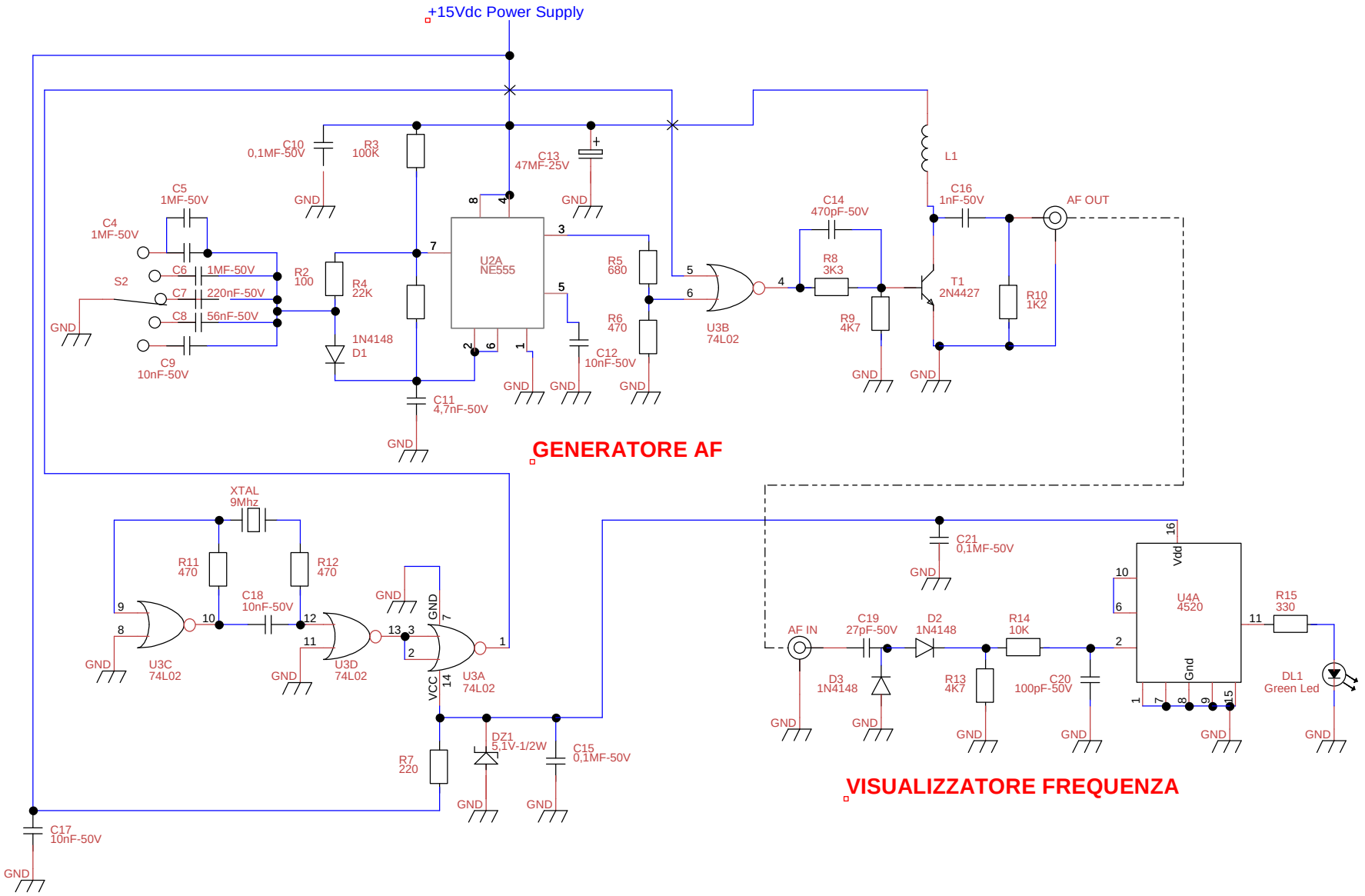

Title		
Author		
File etoterapia-Schema Generatore Visualizzatore.dsn		Document
Revision 1.0	Date	Sheets 1 of 1